ecolite®

Innovación™ que ilumina



# FICHA TÉCNICA

## APLIQUE LED



# ecolite®

## Aplique LED

Ref. AP12UF0



PAG WEB

GARANTÍA 2 AÑOS

## INFORMACIÓN DEL PRODUCTO

| | |
|---|---|
| **INFORMACIÓN ELÉCTRICA** | |
| **POTENCIA** | 12W |
| **VOLTAJE \| FRECUENCIA** | AC100-240V \| 50/60Hz |
| **TIPO DE LED** | SMD |
| **FACTOR DE POTENCIA** | ≥0.6 |
| **CLASE DE AISLAMIENTO** | 1 |
| **DIMERIZABLE** | No |
| **INFORMACIÓN ÓPTICA** | |
| **TEMP. DE COLOR** | 3.000K |
| **IRC** | 80Ra |
| **EFICIENCIA LUMINOSA** | 70Lm/W |
| **FLUJO LUMINOSO** | 840Lm |
| **ÁNGULO DE APERTURA** | 180° |
| **VIDA ÚTIL** | 50.000h |
| **INFORMACIÓN FÍSICA** | |
| **CHASIS** | Aluminio |
| **ÓPTICA** | Policarbonato Opalizado |
| **COLOR DE CHASIS** | Negro |
| **GRADO DE PROTECCIÓN** | IP65 \| IK08 |
| **TIPO DE MONTAJE** | Sobrepuesto |
| **TEMP. DE TRABAJO** | -20°C + 40°C |

## ESQUEMA

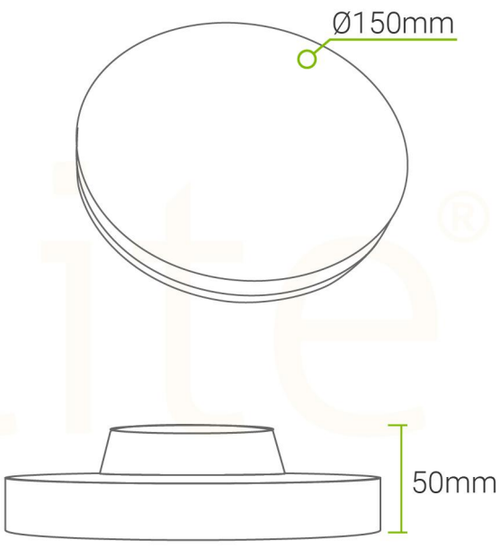


## FORMA DE INSTALACIÓN

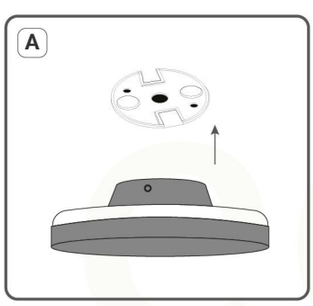


Retire la placa de la base de la luminaria. Luego, ubique y fije la placa en la superficie de instalación.

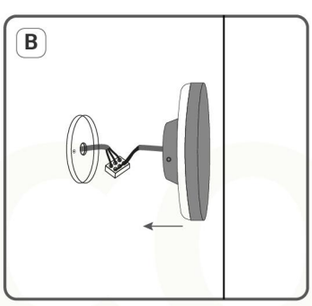


Conecte la luminaria al circuito eléctrico.

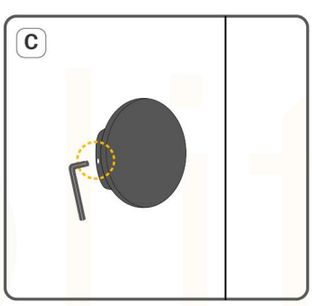


Asegure la luminaria por ambos lados y verifique que esté firmemente fijada a la superficie.

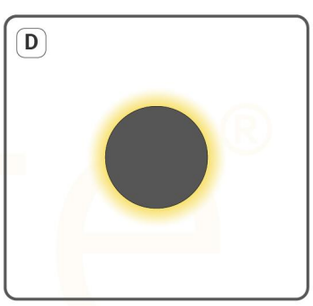


RoHS CE ISO 9001 RETILAP REGLAMENTO TÉCNICO DE ILUMINACIÓN Y ALUMBRADO PÚBLICO

ecolite®
www.ecolite.com.co