ecolite®

Innovación™ que Ilumina



FICHA TÉCNICA

APLIQUE LED



ecolite®

Aplique LED

Ref. THOR12



PAG WEB

GARANTÍA 2 AÑOS

INFORMACIÓN DEL PRODUCTO

INFORMACIÓN ELÉCTRICA	
POTENCIA	9W
VOLTAJE | FRECUENCIA	AC100-240V | 50/60Hz
TIPO DE LED	SMD
FACTOR DE POTENCIA	≥0.6
CLASE DE AISLAMIENTO	1
DIMERIZABLE	No
INFORMACIÓN ÓPTICA	
TEMP. DE COLOR	3.000K
IRC	80Ra
EFICIENCIA LUMINOSA	90Lm/W
FLUJO LUMINOSO	810Lm
ÁNGULO DE APERTURA	180°
VIDA ÚTIL	50.000h
INFORMACIÓN FÍSICA	
CHASIS	Aluminio
ÓPTICA	Policarbonato traslúcido
COLOR DE CHASIS	Negro
GRADO DE PROTECCIÓN	IP65 | IK08
TIPO DE MONTAJE	Sobrepuesto
TEMP. DE TRABAJO	-20°C + 40°C

ESQUEMA

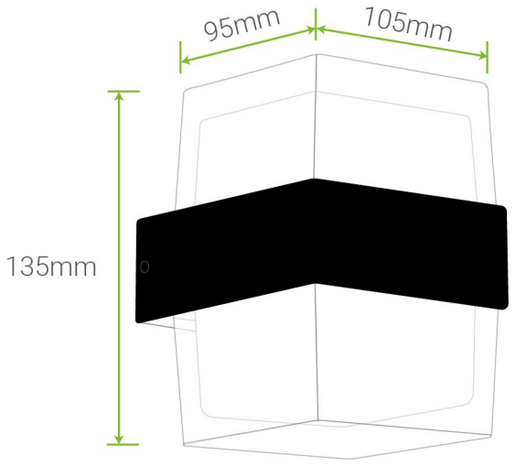

FORMA DE INSTALACIÓN

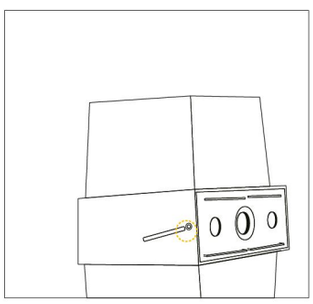

Desatornille la base del aplique

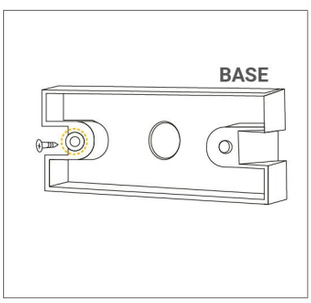

Asegure la base a la pared

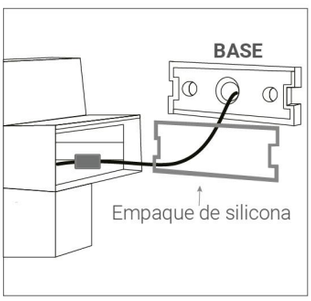

Coloque el empaque de silicona y empalme el cable

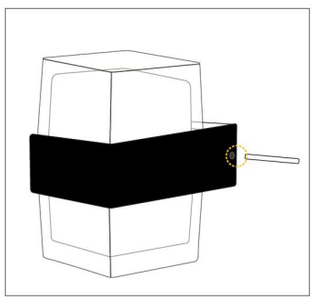

Asegure el aplique

RoHS CE ISO 9001 RETILAP REGLAMENTO TÉCNICO DE ILUMINACIÓN Y ALUMBRADO PÚBLICO

ecolite®
www.ecolite.com.co