ecolite®

Innovación™ que ilumina



FICHA TÉCNICA

BALAS PARA GU10 | SOBREPONER



ecolite®

Bala para GU10

Ref. DLGUALC



PAG WEB

Producto Recomendado
Bombillo LED GU10
Carga Nominal Max. 7W

GARANTÍA 2 AÑOS

INFORMACIÓN DEL PRODUCTO

POTENCIA	Carga Máx.7W
VOLTAJE | FRECUENCIA	AC100-240V | 50/60Hz
BASE	Base GU10
DISTRIBUCIÓN DE LUZ	GU10
CLASE DE AISLAMIENTO	2
CHASIS	Aluminio + Policarbonato
COLOR DE CHASIS	Blanco ☐ Negro ■
GRADO DE PROTECCIÓN	IP20
TIPO DE MONTAJE	Sobreponer
TEMP. DE TRABAJO	-20°C + 40°C

ESQUEMA





Aro Frontal Desmontable

FORMA DE INSTALACIÓN

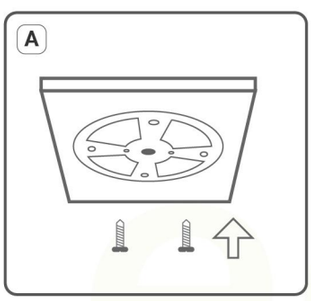

Asegure la placa de la bala GU10 en la superficie donde se instalará.

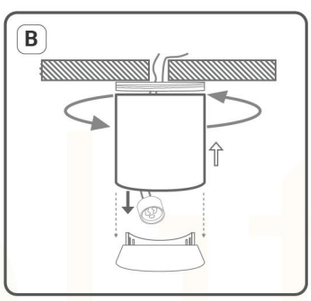

Enrosque la bala GU10 en la placa y hale el aro frontal para retirarlo.

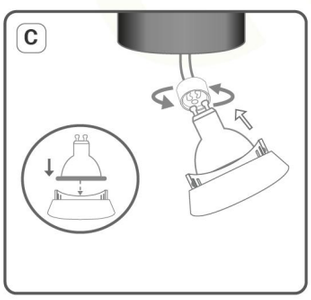

Coloque el bombillo en el socket y presiónelo al aro frontal hasta escuchar el clic.

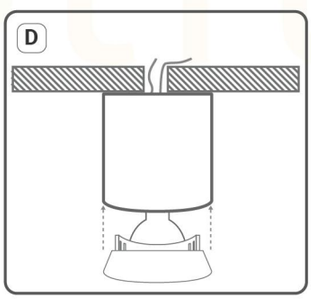

Presione el aro frontal en la bala GU10 hasta escuchar el clic y verifique su fijación

RoHS CE ISO 9001 RETILAP
REGLAMENTO TÉCNICO DE ILUMINACIÓN Y ALUMBRADO PÚBLICO