

ecolite®

Innovación™ que ilumina

# FICHA TÉCNICA

## BALA PARA GU10 | SOBREPONER

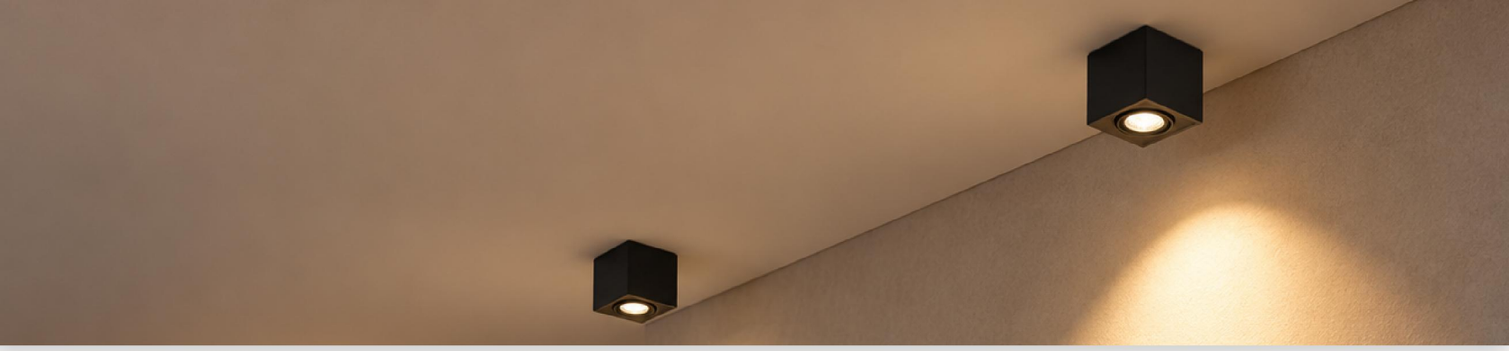

# ecolite®

## Bala para GU10

Ref. DLGU10CSQ



PAG WEB

Producto Recomendado
Bombillo LED GU10
Carga Nominal Max. 7W

GARANTÍA 2 AÑOS

## INFORMACIÓN DEL PRODUCTO

| | |
|---|---|
| **POTENCIA** | Carga Máx.7W |
| **VOLTAJE \| FRECUENCIA** | AC100-240V \| 50/60Hz |
| **BASE** | Base GU10 |
| **DISTRIBUCIÓN DE LUZ** | GU10 |
| **CLASE DE AISLAMIENTO** | 2 |
| **CARACTERÍSTICA** | Basculante |
| **CHASIS** | Policarbonato |
| **COLOR DE CHASIS** | Blanco ☐ Negro ■ |
| **GRADO DE PROTECCIÓN** | IP20 |
| **TIPO DE MONTAJE** | Sobreponer |
| **TEMP. DE TRABAJO** | -20°C + 40°C |

## ESQUEMA

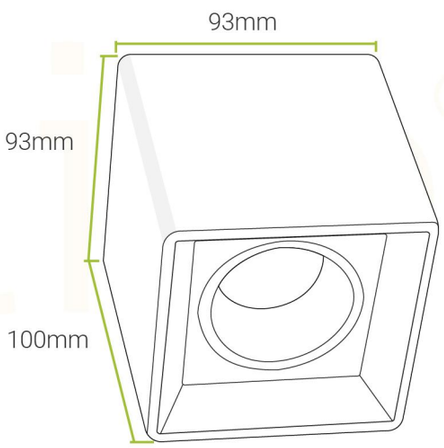


## FORMA DE INSTALACIÓN

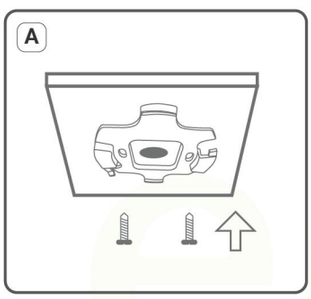


Asegure la placa de la bala GU10 en la superficie donde se instalará.

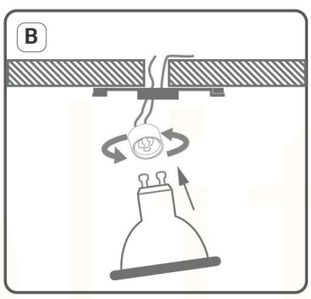


Coloque el bombillo en el socket y gírelo hasta fijarlo.

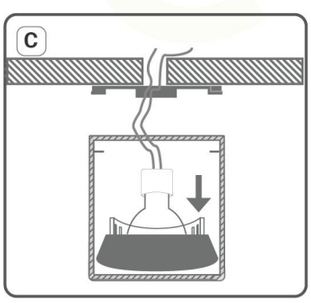


Presione el bombillo a la base interna hasta escuchar el clic y asegurese que se fije a la bala GU10.

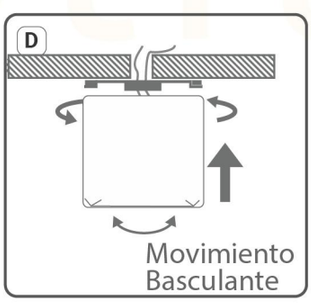


Lleve la bala GU10 hacia la placa y gírela hasta asegurarla. Direccione el haz de luz con el sistema basculante hacia la posición deseada.

RoHS CE ISO 9001 RETILAP