ecolite®

Innovación™ que ilumina



FICHA TÉCNICA

BALAS PARA GU10 | POLICARBONATO



ecolite®

Bala para GU10

Ref. DLGU10CC



Producto Recomendado
Bombillo LED GU10
Carga Nominal Max. 7W

PAG WEB

GARANTÍA 2 AÑOS

INFORMACIÓN DEL PRODUCTO

POTENCIA	Carga Máx.7W
VOLTAJE | FRECUENCIA	AC100-240V | 50/60Hz
BASE	Base GU10
DISTRIBUCIÓN DE LUZ	Bombillo GU10
CLASE DE AISLAMIENTO	2
CARACTERÍSTICA	Recesada
CHASIS	Policarbonato
COLOR DE CHASIS	Blanco ☐ Negro ■
GRADO DE PROTECCIÓN	IP20
TIPO DE MONTAJE	Incrustar
TEMP. DE TRABAJO	-20°C + 40°C

ESQUEMA

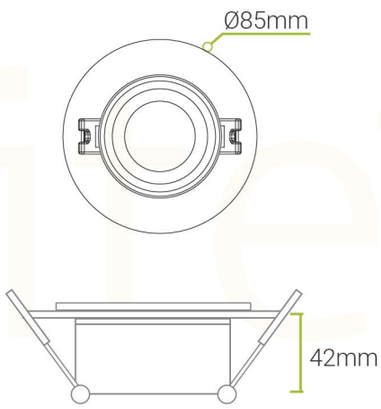

Medida Corte: Ø65mm

FORMA DE INSTALACIÓN

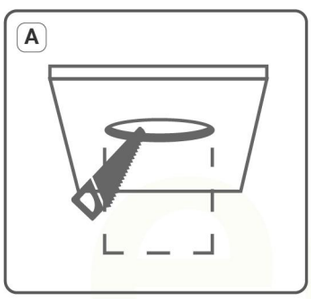

Realice una perforación para la incrustación de la bala GU10..

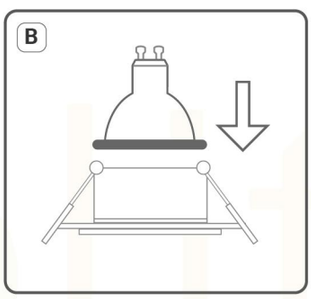

Presione el bombillo a la base interna hasta escuchar el click y asegúrese que se fije a la bala GU10.

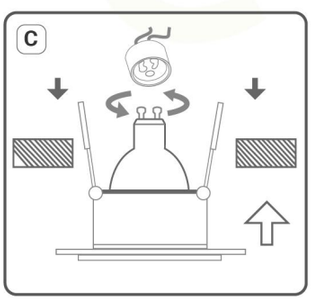

Coloque el bombillo en el socket y gírelo hasta fijarlo. Lleve la bala GU10 hacia la perforación.

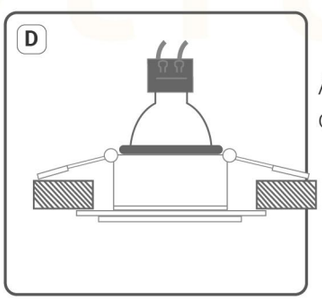

Asegúrese de que la Bala GU10 quede fija en la superficie.

RoHS CE ISO 9001 RETILAP RETILAP TECNICO DE ILUMINACIÓN Y ALUMBRADO PÚBLICO

ecolite®
www.ecolite.com.co