ecolite®

Innovación™ que ilumina



FICHA TÉCNICA

BALA PARA GU10 | SOBREPONER



ecolite®

Bala para GU10

Ref. DLGUALBX1



PAG WEB

Producto Recomendado
Bombillo LED GU10
Carga Nominal Max. 7W

GARANTÍA 2 AÑOS

INFORMACIÓN DEL PRODUCTO

POTENCIA	Carga Máx.7W
VOLTAJE | FRECUENCIA	AC100-240V | 50/60Hz
BASE	Base GU10
DISTRIBUCIÓN DE LUZ	GU10
CLASE DE AISLAMIENTO	2
CARACTERÍSTICA	Multidireccional
CHASIS	Aluminio + Policarbonato
COLOR DE CHASIS	Blanco ☐ Negro ■
GRADO DE PROTECCIÓN	IP20
TIPO DE MONTAJE	Sobreponer
TEMP. DE TRABAJO	-20°C + 40°C

ESQUEMA

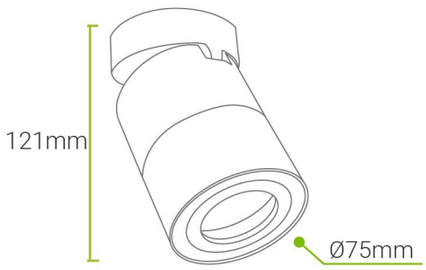



Aro Frontal Desmontable

FORMA DE INSTALACIÓN

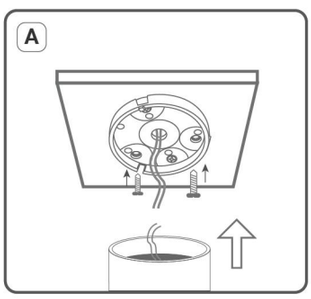

Asegure la placa del cilindro GU10 en la superficie donde se instalará. Luego posicione el cilindro en la placa.

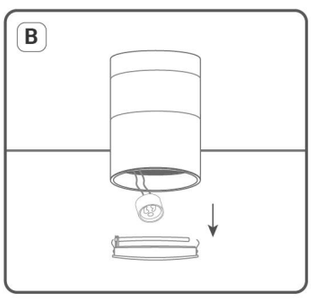

Retire el aro frontal del cilindro GU10.

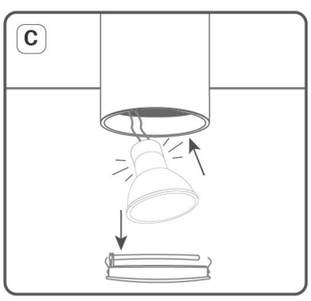

Coloque el bombillo en el socket e insértelo en el aro frontal.

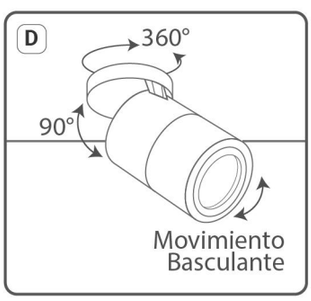

Asegure el aro frontal con el bombillo el el cilindro GU10.Direccione el haz de luz hacia la posición deseada.

RoHS CE ISO 9001 RETILAP REGLAMENTO TÉCNICO DE ILUMINACIÓN Y ALUMBRADO PÚBLICO