ecolite®

Innovación™ que ilumina



FICHA TÉCNICA

LUMINARIA PARA ESPEJO LED



ecolite®

Luminaria para Espejo LED

Ref. LEDLC0E

CONTROL POR INTERRUPTOR
- Encendido
- Temp. Color



PAG WEB

GARANTÍA 2 AÑOS

INFORMACIÓN DEL PRODUCTO

INFORMACIÓN ELÉCTRICA	
POTENCIA	12W
VOLTAJE | FRECUENCIA	AC100-240V | 50/60Hz
TIPO DE LED	SMD2835
CLASE DE AISLAMIENTO	1
DIMERIZABLE	No
INFORMACIÓN ÓPTICA	
TEMP. DE COLOR [3 en 1]	3.000K | 4.000K | 6.500K
IRC	80Ra
EFICIENCIA LUMINOSA	80Lm/W
FLUJO LUMINOSO	960Lm
ÁNGULO DE APERTURA	120°
VIDA ÚTIL	30.000h
INFORMACIÓN FÍSICA	
CHASIS	Aluminio
ÓPTICA	Policarbonato
COLOR DE CHASIS	Bronce Dorado Negro
GRADO DE PROTECCIÓN	IP20
TIPO DE MONTAJE	Sobrepuesto
TEMP. DE TRABAJO	-20°C + 40°C

ESQUEMA

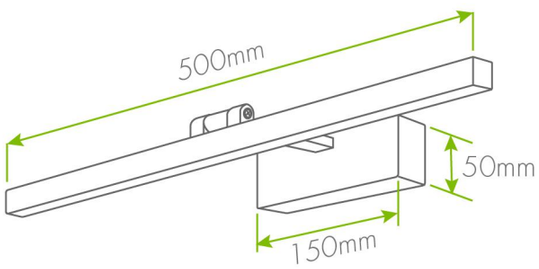

Brazos
Ajustable



3 CCT Temperatura de Color Seleccionable

3000K	4000K	6500K
Luz Cálida	Luz Neutra	Luz Blanca

FORMA DE INSTALACIÓN

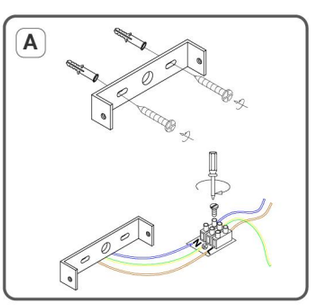

Retire la placa de la luminaria y luego asegurela a la superficie. Realice la conexion eléctrica.

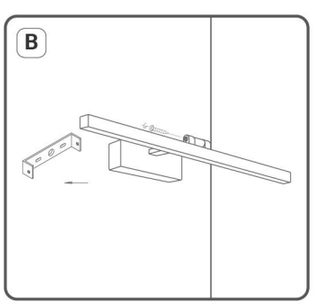

Fije la parte central de la luminaria a la placa y luego introduzca los brazos en la parte central.

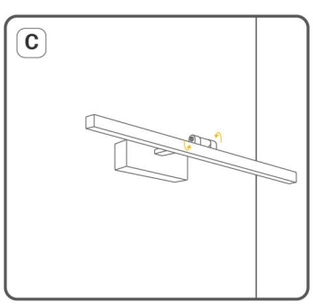

Gire el brazo en la direccion que deseas guiar la luz.

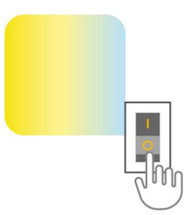

Utilice el interruptor para alternar entre las 3 temperaturas de color 3.000K - 4.000K - 6.500K

RoHS CE ISO 9001 RETILAP
REGLAMENTO TÉCNICO DE ILUMINACIÓN Y ALUMBRADO PÚBLICO

ecolite®
www.ecolite.com.co