ecolite®

Innovación™ que ilumina



FICHA TÉCNICA

NICHO LED PARA PARED

Nuestras especificaciones pueden actualizarse sin previo aviso para adaptarse a las mejoras en tecnología LED



ecolite®

NICHO LED

Ref. NICHA



PAG WEB

GARANTÍA 2 AÑOS

INFORMACIÓN DEL PRODUCTO

POTENCIA	3W
VOLTAJE | FRECUENCIA	AC100-240V / 50-60Hz
CLASE DE AISLAMIENTO	1
TEMP. DE COLOR	3.000K
TIPO DE LED	SMD2835
DIMERIZABLE	No
IRC	80Ra
FLUJO LUMINOSO	270Lm
EFICIENCIA LUMINOSA	90Lm/W
VIDA ÚTIL	50.000h
CHASIS	Aluminio
COLOR DE CHASIS	Negro
ÓPTICA	Policarbonato
ÁNGULO DE APERTURA	30°
GRADO DE PROTECCIÓN	IP65 | IK08
TIPO DE MONTAJE	Incrustar
TEMP. DE TRABAJO	-20°C ~ 40°C

ESQUEMA

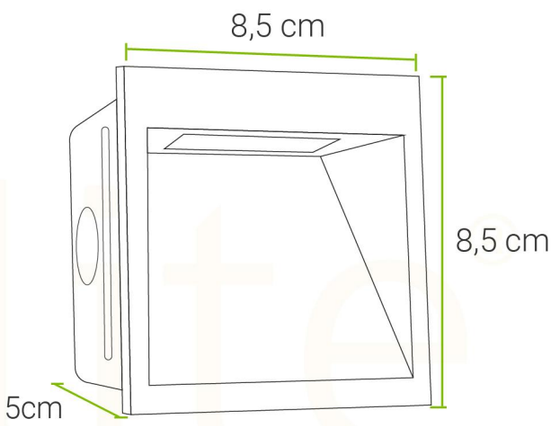

Largo Cable: 285mm

Medida Corte: 77(L)x48(A)x74(H)mm

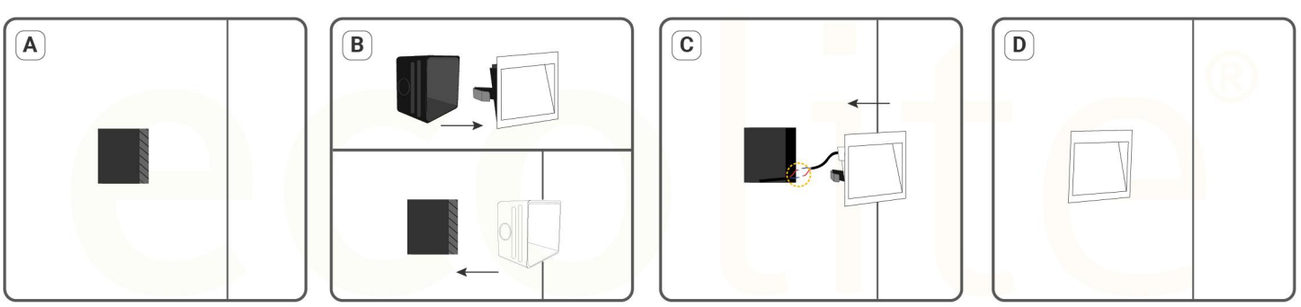

RoHS CE ISO 9001 RETILAP REGLAMENTO TÉCNICO DE ILUMINACIÓN Y ALUMBRADO PÚBLICO

ecolite®
www.ecolite.com.co