ecolite®

Innovación™ que ilumina



FICHA TÉCNICA

NICHO LED PARA PARED

Nuestras especificaciones pueden actualizarse sin previo aviso para adaptarse a las mejoras en tecnología LED



ecolite®

NICHO LED

Ref. NICHB



PAG WEB

GARANTÍA 2 AÑOS

INFORMACIÓN DEL PRODUCTO

POTENCIA	3W
VOLTAJE | FRECUENCIA	AC100-240V / 50-60Hz
CLASE DE AISLAMIENTO	1
TEMP. DE COLOR	3.000K
TIPO DE LED	SMD2835
DIMERIZABLE	No
IRC	80Ra
FLUJO LUMINOSO	270Lm
EFICIENCIA LUMINOSA	90Lm/W
VIDA ÚTIL	50.000h
CHASIS	Aluminio
COLOR DE CHASIS	Negro
ÓPTICA	Policarbonato
ÁNGULO DE APERTURA	30°
GRADO DE PROTECCIÓN	IP65
TIPO DE MONTAJE	Sobreponer
TEMP. DE TRABAJO	-20°C ~ 40°C

ESQUEMA

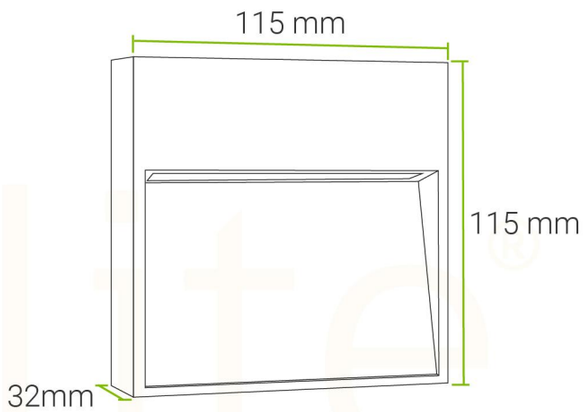

Largo Cable:
285mm

FORMA DE INSTALACIÓN

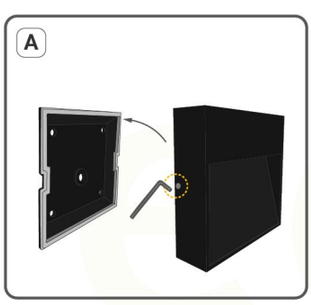

Retire los tornillos de la parte lateral para desmontar la base de la luminaria.

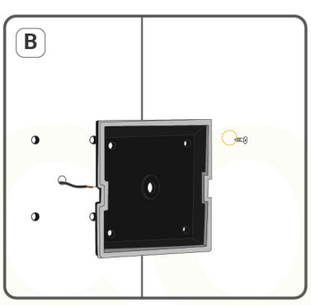

Fije la base a la pared. Asegurándose de pasar el cable de alimentación por el orificio central.

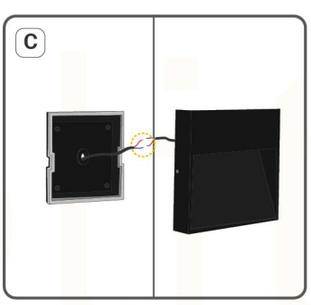

Realice la conexión eléctrica y coloque la luminaria sobre la base.

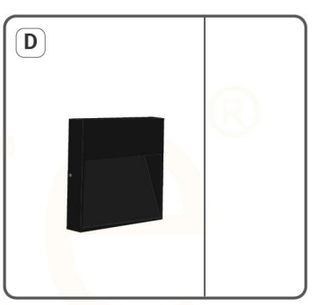

RoHS CE ISO 9001 RETILAP REGLAMENTO TÉCNICO DE ILUMINACIÓN Y ALUMBRADO PÚBLICO

ecolite®
www.ecolite.com.co