ecolite®

Innovación™ que ilumina



FICHA TÉCNICA

PERFILES DE ALUMINIO



ecolite®

PERFILES DE ALUMINIO

PERFIL SERIE 8X9

Ref. ECO89-716



PAG WEB

INFORMACIÓN

CHASIS	Aluminio
COLOR DE CHASIS	Aluminio
DIFUSOR	Policarbonato
LONGITUD (METROS)	Perfil de 3 Metros
DIMENSIONES	3.000(L) x 7,5(A) x 9(H)mm
KIT	Tapas / Clips
TIPO DE MONTAJE	Sobrepuesto
TIPO DE CINTAS	5mm

ESQUEMA

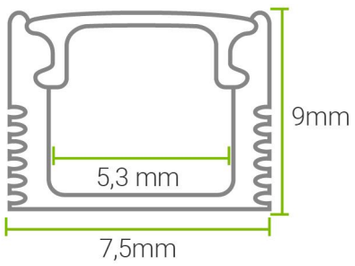

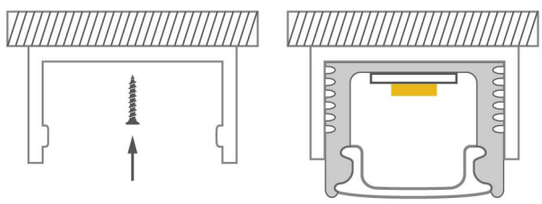

PERFIL SERIE 12X10

Ref. ECO1210A



PAG WEB

INFORMACIÓN

CHASIS	Aluminio
COLOR DE CHASIS	Aluminio Negro
DIFUSOR	Policarbonato
LONGITUD (METROS)	Perfil de 3 Metros
DIMENSIONES	3.000(L) x 17,9(A) x 9,9(H)mm
KIT	Tapas / Clips
TIPO DE MONTAJE	Incrustar
TIPO DE CINTAS	8mm

ESQUEMA

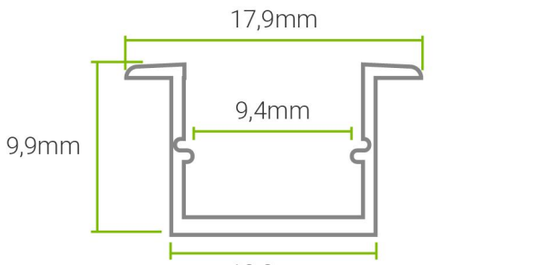

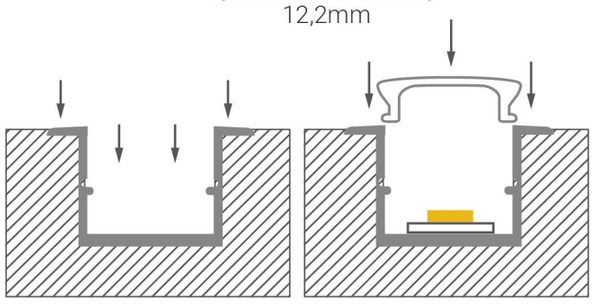

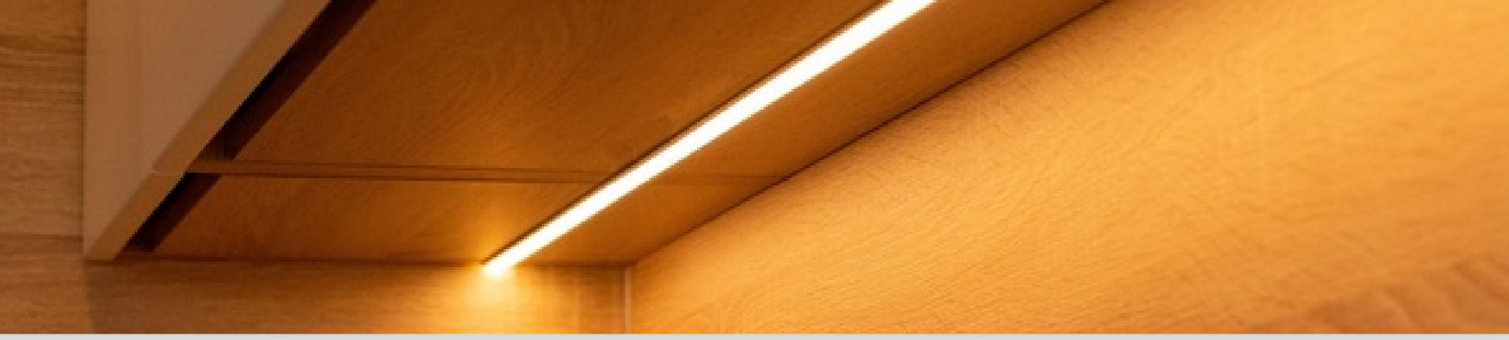

ecolite®

PERFILES DE ALUMINIO

PERFIL SERIE 17X07

Ref. ECO1707-17



PAG WEB

INFORMACIÓN

CHASIS	Aluminio
COLOR DE CHASIS	Aluminio ☐ Negro ■
DIFUSOR	Policarbonato
LONGITUD (METROS)	Perfil de 3 Metros
DIMENSIONES	3.000(L) x 16,7(A) x 6,5(H)mm
KIT	Tapas / Clips
TIPO DE MONTAJE	Sobrepuesto
TIPO DE CINTAS	5mm (2) - 8mm

ESQUEMA

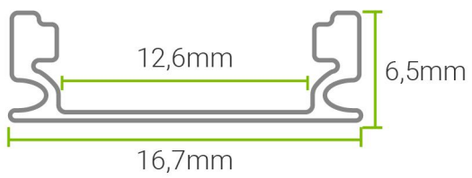

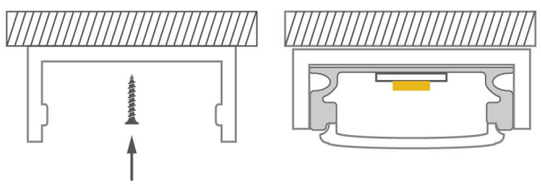

Ref. ECO1707-15



PAG WEB

INFORMACIÓN

CHASIS	Aluminio
COLOR DE CHASIS	Aluminio ☐ Negro ■
DIFUSOR	Policarbonato
LONGITUD (METROS)	Perfil de 3 Metros
DIMENSIONES	3.000(L) x 23,6(A) x 6,1(H)mm
KIT	Tapas / Clips
TIPO DE MONTAJE	Incrustar
TIPO DE CINTAS	5mm (2) - 8mm

ESQUEMA

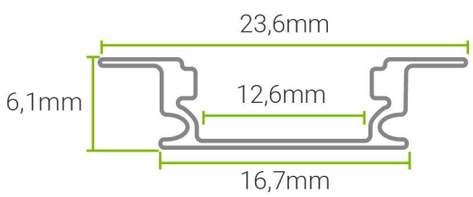

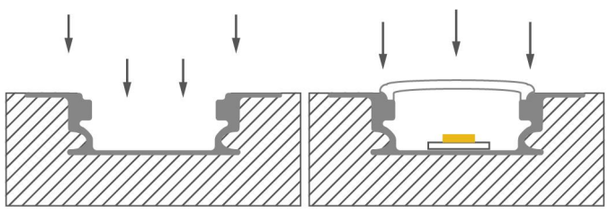

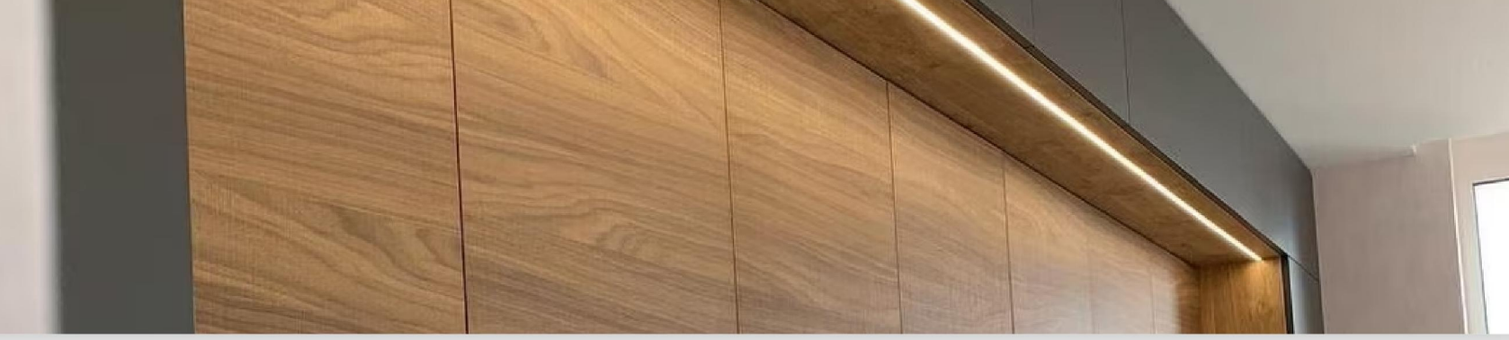

ecolite®

PERFILES DE ALUMINIO

PERFIL SERIE 17X12

Ref. ECO1712-211



PAG WEB

INFORMACIÓN

CHASIS	Aluminio
COLOR DE CHASIS	Aluminio
DIFUSOR	Policarbonato
LONGITUD (METROS)	Perfil de 3 Metros
DIMENSIONES	3.000(L) x 17.6(A) x 12,2(H)mm
KIT	Tapas / Clips
TIPO DE MONTAJE	Sobrepuesto
TIPO DE CINTAS	8mm

ESQUEMA

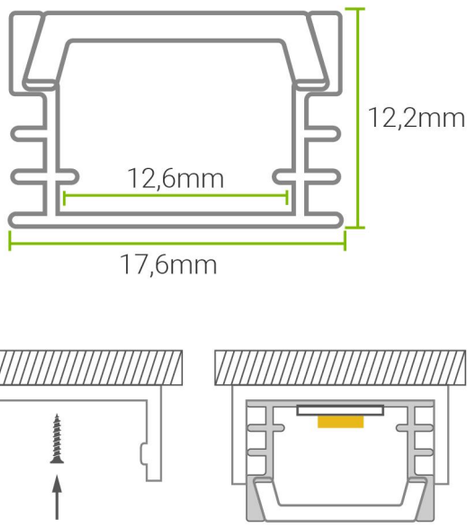

Ref. ECO1712-217

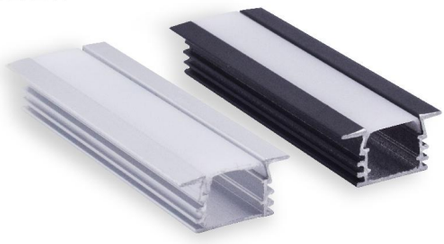

PAG WEB

INFORMACIÓN

CHASIS	Aluminio
COLOR DE CHASIS	Aluminio Negro
DIFUSOR	Policarbonato
LONGITUD (METROS)	Perfil de 3 Metros
DIMENSIONES	3.000(L) x 24,5(A) x 12,8(H)mm
KIT	Tapas / Clips
TIPO DE MONTAJE	Incrustar
TIPO DE CINTAS	8mm

ESQUEMA

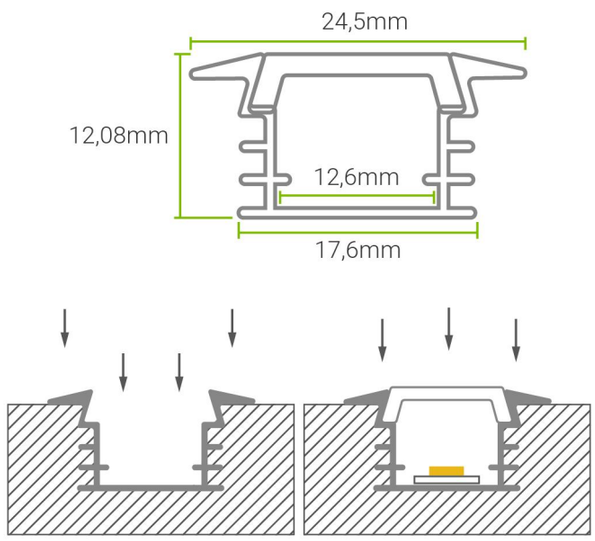

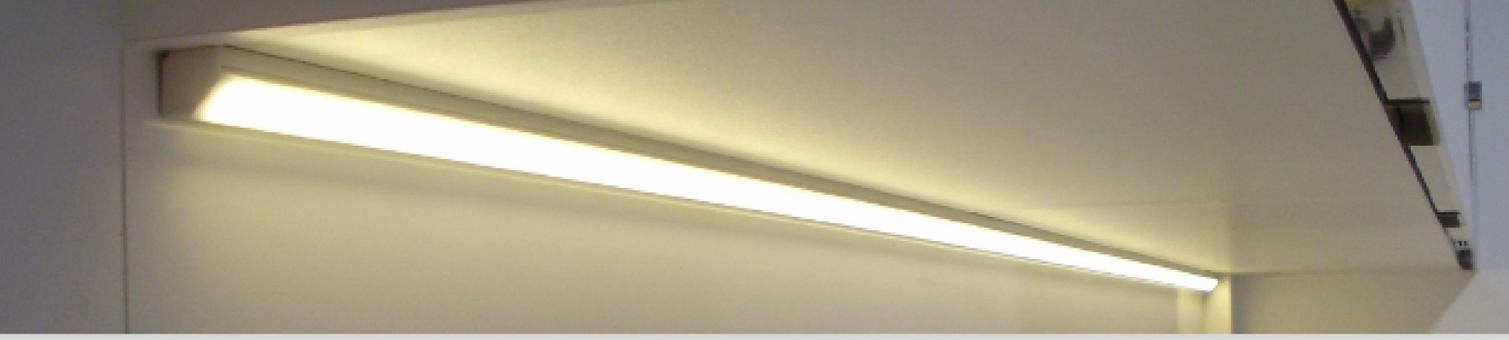

ecolite®

PERFILES DE ALUMINIO

PERFIL SERIE 16X16

Ref. ECO1616-58



PAG WEB

INFORMACIÓN

CHASIS	Aluminio
COLOR DE CHASIS	Aluminio
DIFUSOR	Policarbonato
LONGITUD (METROS)	Perfil de 3 Metros
DIMENSIONES	3.000(L) x 15,8(A) x 15,8(H)mm
KIT	Tapas / Clips
TIPO DE MONTAJE	Sobrepuesto
TIPO DE CINTAS	8mm

ESQUEMA

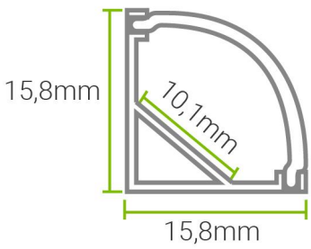

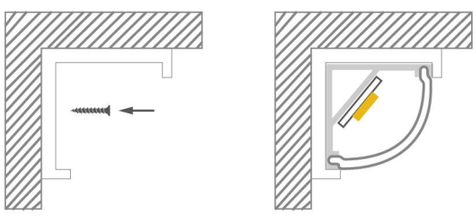

PERFIL SERIE 15X13

Ref. ECO1513

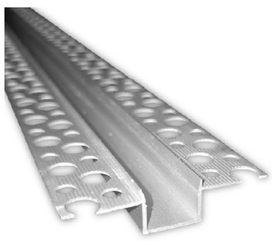

PAG WEB

INFORMACIÓN

CHASIS	Aluminio
COLOR DE CHASIS	Aluminio
DIFUSOR	Policarbonato
LONGITUD (METROS)	Perfil de 3 Metros
DIMENSIONES	3.000(L) x 55,3(A) x 12,8(H)mm
KIT	Tapas / Clips
TIPO DE MONTAJE	Incrustar
TIPO DE CINTAS	8mm

ESQUEMA

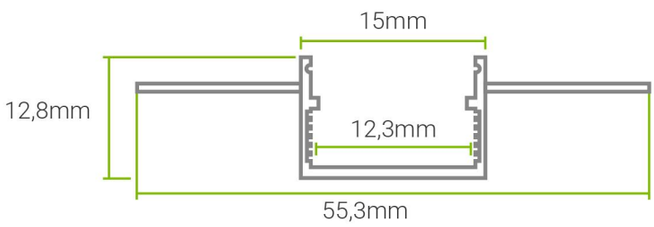

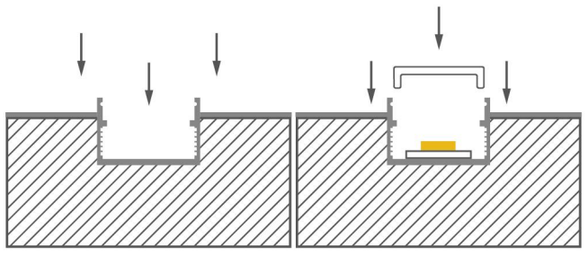

RoHS CE ISO 9001 RETILAP REGLAMENTO TÉCNICO DE ILUMINACIÓN Y ALUMBRADO PÚBLICO